The reproduction, distribution and utilization of this document as well as the communication of its contents to others without express authorization is prohibited. Offenders will be held liable for the payment of damages. All rights reserved in the event of a patent, utility model or design. / DIN ISO 16016:2007-12

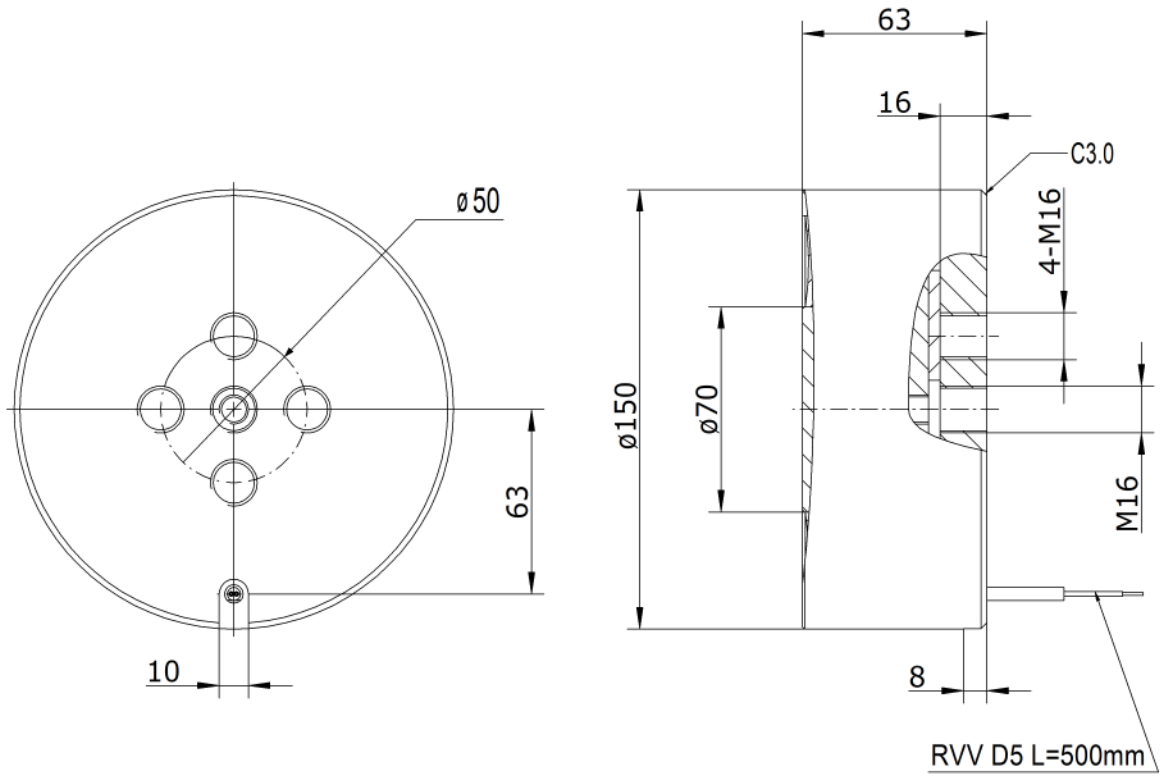

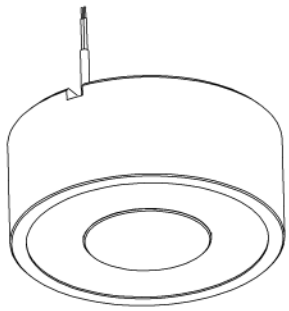

RED CONNECT "+" / BLACK CONNECT"-" ROTE LEITUNG "+" / SCHWARZ LEITUNG "-"	24V - 424105000
RED CONNECT "+" / BLUE CONNECT"-" ROTE LEITUNG "+" / BLAUE LEITUNG "-"	12V - 423105000

Power	58	[W]
Duty Cycles	10	[%]
PM Force	5000	[N]
@Stroke	0	[mm]

Zul. Abweichung für Maße ohne Toleranzangaben
ISO 2768-Km

über	0,5	3	6	30	120	400	1000
bis	3	6	30	120	400	1000	2000
Nenn-maß	± 0,1	± 0,1	± 0,2	± 0,3	± 0,5	± 0,8	± 1,2

Ausg. Issue	Änderung Modification	Datum Date	Name Name
-	-	-	-

ISO 14405

Oberflächen EN ISO 1302 (Ra)

Werkstückkanten ISO 13715

-0,3 +0,3

Europäische Projektion

	Datum	Name
Ersteller	30.10.2020	M. Pechnig
Gepr.	30.10.2020	S. Schwidlinsky

UNTERNEHMENSGRUPPE

Rohstoff/Raw material -
Rohteil-Nr./Raw piece No. -
Werkzeug-Nr./Tool No. -

Gewicht/ weight 6,8KG

Benennung / designation
PE- Magnet
Ø150x63

Artikelnummer/ Item No.: -

Zeichnungsnummer/ Drawing No.: 42_105000

Index 00
Blatt/sheet 1 / 1
Maßstab/scale 1 : 1

Weitergabe sowie Vervielfältigung dieses Dokuments, Verwertung und Mitteilung seines Inhalts sind verboten, soweit nicht ausdrücklich gestattet. Zuwiderhandlungen verpflichten zu Schadensersatz. Alle Rechte für den Fall der Patent-, Gebrauchsmuster- der Geschmacksmustereintragung vorbehalten. DIN ISO 16016:2007-12